Nord line | FÖNSTER FÖR FRAMTIDEN

Enbart utgående fönster skapades avsiktligen för den skandinaviska marknaden. De efterliknar i stil, karmar/bågar, storlek, beslag de traditionella svenska fönstren.

- 120 mm karmbredd
- Glasets tjocklek upp till 43 mm
- Förstärkning av stora tvärsnitt för ökad stabilitet

Aluplast PVC fönster är en smart investering för framtiden. De har enastående kvalitet och egenskaper som du kan lita på. Flexibilitetssystem tillåter dig att uppfylla dina individuella behov och önskemål. Aluplast sätter en ny standard med sin höga kvalitet och kombinerar den senaste tekniken med högsta boende komfort.

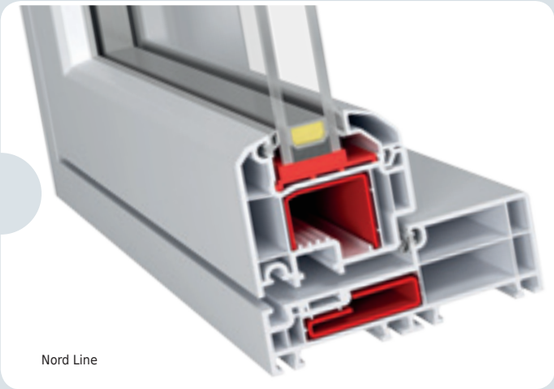
Nord Line

Fönster bör göra mer än bara att glitta. Man får njuta av en tydlig utsikt, till exempel de skulle överträffa huset ägarens högsta förväntningar och bör kunna motsvara exakt dina individuella önskemål lika som aluplast PVC fönster system, därför aluplast har satt nya standarder. Ett idealiskt val för alla dem som, helt enkelt, inte beredda att kompromissa med varken teknik eller design.

Yttre Jalusi / Rullgaller | MODERN

Aluplast jalusier kan monteras på alla fönsterprofiler av Aluplast system men även på andra typer av fönsterprofiler med hjälp av ett speciellt skarvstycke. En rik färgbehandling av lådor, skenor, pansar och jalusier ger mångfald. Tillsammans med säker drift och skyddsanordningar uppfylls alla kunders krav.

Fördelar med jalusi:

- termisk isolering (sparar energi under vintern och ger luftkonditionering under sommaren)
- ljudisolerande förmåga (sänker buller)
- sekretesskydd (döljer insyn)
- ett stort färgurval av aluminium jalusier (RAL kulörer)

En utökad lista över tillgängliga faner till jalusier PVC gör att jalusier förnimmas som ett nödvandigt arkitektoniska element av en modern byggnad.

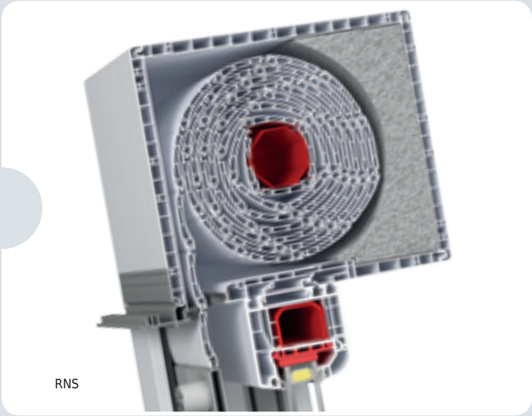
RNS

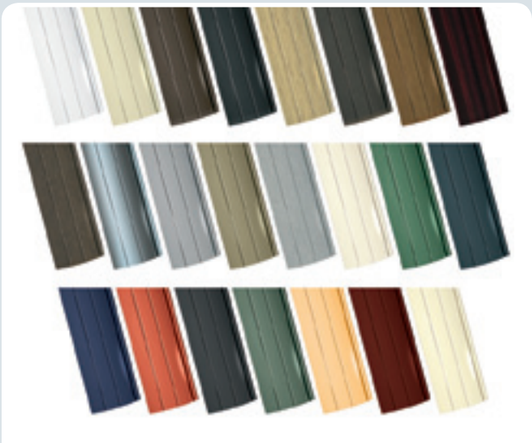

aluplast®
Kunststoff-Fenstersysteme

Valfrihet

Samtida arkitektur kräver nya standarder. Aluplast profiler med perfekt passform uppfyller de kraven. Kombinerat med den senaste tekniken för högsta bekväma boende. Välj Aluplast fönstersystem och du behöver inte kompromissa med varken teknologi eller design.

Lederskap förpliktar

Ideal 4000 | HARMONI OCH KOMFORT

Robust konstruktion och design med harmoni är en garanti för tidlös elegans. Ytterligare detaljer och tillbehör ger obegränsade möjligheter att skapa en egen stil.

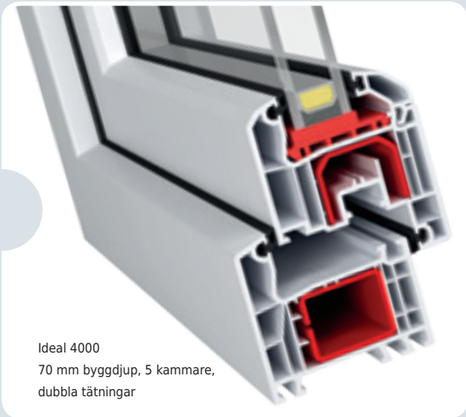

Ideal 4000
70 mm byggdjup, 5 kammare,
dubbla tätningar

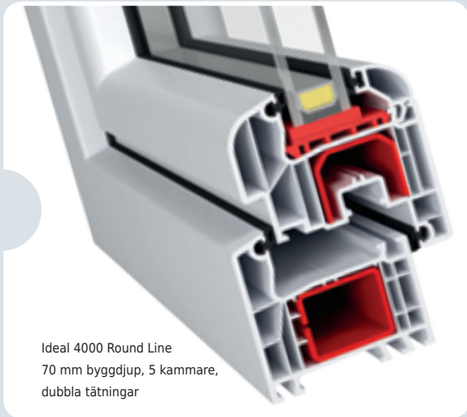

Ideal 4000 Round Line
70 mm byggdjup, 5 kammare,
dubbla tätningar

System Ideal 4000 är en ny profilgeneration som redan idag uppfyller morgondagens krav. Den förenar den senaste tekniken med högsta boende komfort. En stark profilkonstruktion med 70 mm bredd samt stora kammare på stålarmeringen ger en stark, bred profil som garanterar optimala statiska parametrar och underlättar genomförandet av stora fönster. Systemet med 5 kammare ger en hög värme och ljudisolering.

Systemets stora sortiment med detaljer och tillbehör ger obegränsade möjligheter att skapa en egen stil. Med Ideal 4000 fås klassiska rena linjer och serien Round linje ger en mjukare känsla med avrundade kanter. Olika typer av fönsterlister möjliggör extra styling för ett bra resultat. System 4000 Ideal fungerar både i modern arkitektur i nya villor, radhus eller lägenheter men även vid renoveringar där det finns möjligheter att minska höjden på ramen för att fönster ska få plats.

Ideal 7000 | SPETSTEKNOLOGI

Ideal 7000 är lösningen med betoning på värmeisolering och design. Extern tätning tillsammans med en 6 kammare och bredd av 80 mm tillsammans med en perfekt matchning av komponenter inbördes ger optimala värmeisolerande och ljudisolerande egenskaper.

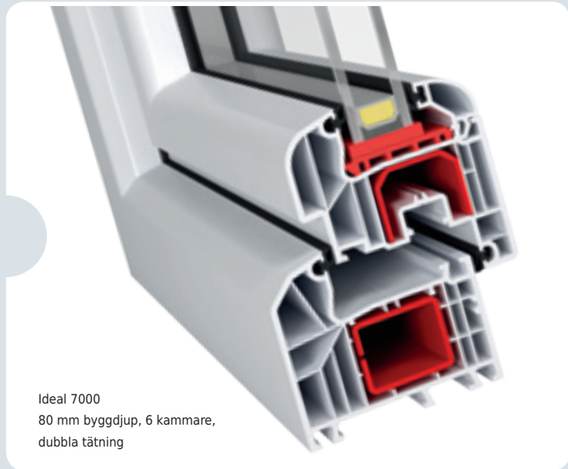

Ideal 7000
80 mm byggdjup, 6 kammare,
dubbla tätning

Stilrena ramavfasningar med rundade former och mjuka bågar ger ett modernt utseende. Möjlighet att kombinera olika detaljer och tillbehör ger flera val till en egen design.

Ideal 8000 | ENERGIEFFEKTIVITET

Systemet Ideal 8000 är en ny innovation från Aluplast med betoning på energieffektivitet.
Profilens djup har ökat till 85 mm. Konstruktionen består av 6 kammare med tre tätningar. Möjlighet att använda energisnåla glaspaket med bredd upp till 59 mm gör att värmegenomgången blir mycket liten. Ett referensfönster i 3 glas med mått 1230 ∗ 1480 mm och U värde : U = 0,5 W/m²K ger en värmeisoleringkoefficient på U = 0,76 W/m²K. Det uppfyller kraven för fönster som används i passivhus. Förutom att den tredubbla tätningssatsen minskar värmegenomgången så ger det en mycket god ljudisolering.

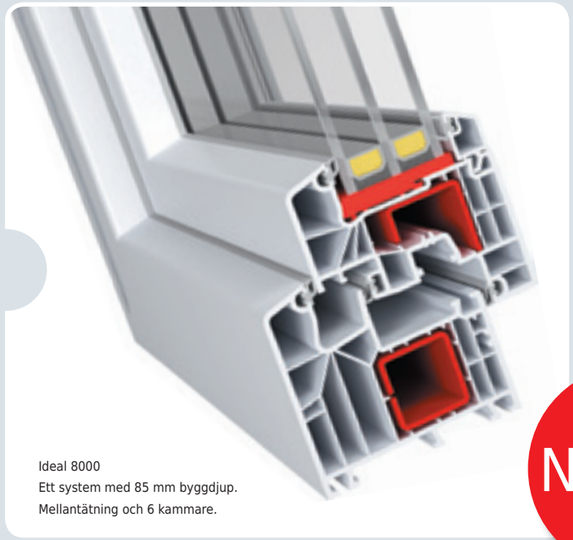

Ideal 8000
Ett system med 85 mm byggdjup.
Mellantätning och 6 kammare.

NYHET